2-E10

F-42

Saddlebag
(GL1100IA • IB • DB-E,ED,F)

Sac de selle
(GL1100IA • IB • DB-E,ED,F)

Satteltasche
(GL1100IA • IB • DB-E,ED,F)

Saco de sillin
(GL1100IA • IB • DB-E,ED,F)

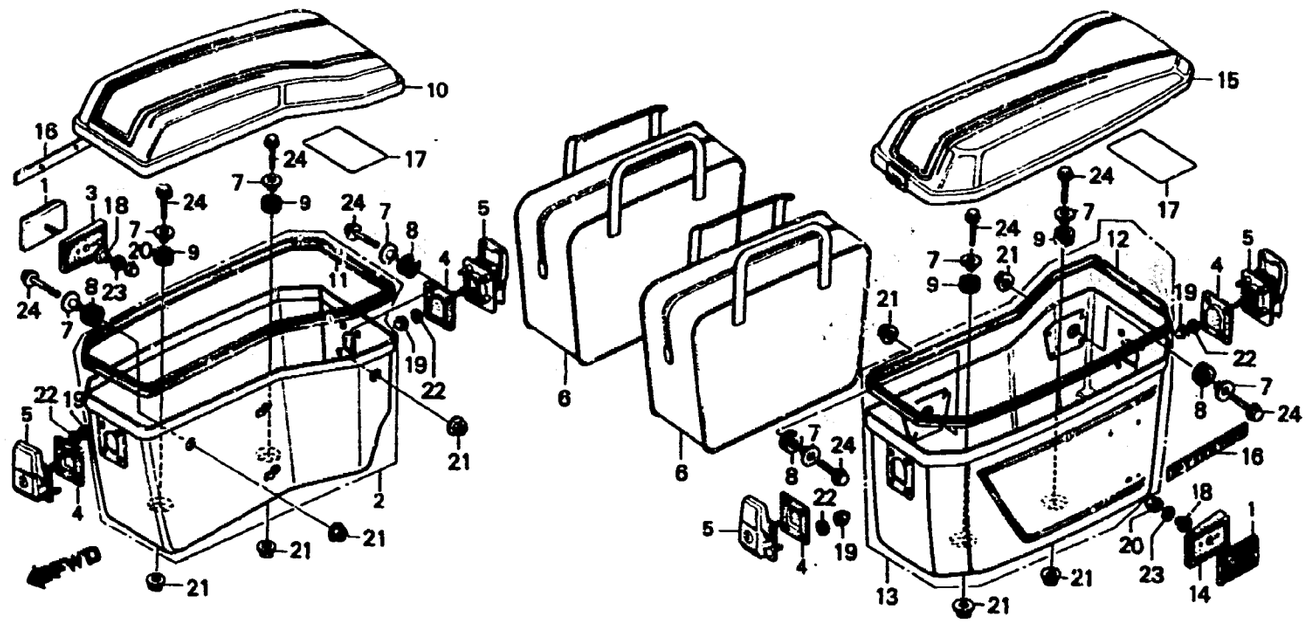

B463–84

Item d'entretien	T.D.R.
SAC DE SELLE INFERIEURE D.	0.3
• SAC DE SELLE INFERIEURE G. ENS. VERROU DE SAC LATERALE (QUAND L'ENTRETIEN D'UNE UNITE COMPLETE EST REALISE, LE F.R.T. EST DE 0,2)	0.1
• SAC DE SELLE COMP. SUPERIEURE D.	
• SAC DE SELLE COMP. SUPERIEURE G.	

N° de réf.	N° de pièce	Description	N° de requis GL1100 A	IA	DA	B	IB	DB	N° de série	Code de zone
1	33741-415-601	CATAPHOTE AR.	—	2	—	—	2	2	---------- ----------	CM,E,ED,F
2	81210-463-770ZA	SAC DE SELLE INFERIEURE D. *R104CU*(WL)	—	1	—	—	—	—		
	81210-463-770ZC	SAC DE SELLE INFERIEURE D. *NH1*(WL)	—	1	—	—	—	—		
	81210-463-890ZA	SAC DE SELLE INFERIEURE D. *R104CU/TYPE1*(WL)	—	—	—	—	1	—	---------- BA117305	
	81210-463-890ZB	SAC DE SELLE INFERIEURE D. *B100MU*(WL)	—	—	—	—	1	—	---------- BA117305	
*	81210-463-891ZA	SAC DE SELLE INFERIEURE D. *R104CU/TYPE1*(WL)	—	—	—	—	1	—	BA117306	
*	81210-463-891ZB	SAC DE SELLE INFERIEURE D. *B100MU*(WL)	—	—	—	—	1	—	BA117306	
*	81210-463-891ZC	SAC DE SELLE INFERIEURE D. *PB102CS*(WL)	—	—	—	—	—	1	---------- ----------	E,ED,F
*	81210-463-891ZD	SAC DE SELLE INFERIEURE D. *R104CU/TYPE2*(WL)	—	—	—	—	—	1	---------- ----------	E,ED,F
3	81216-463-770	BASE DE CATAPHOTE D.	—	1	—	—	1	1	---------- ----------	CM,E,ED,F
4	81217-463-770	CAOUTCHOUC DE BLOCAGE	—	4	—	—	4	4	---------- ----------	CM,E,ED,F
5	81218-463-770	ENS. VERROU DE SAC LATERALE	—	4	—	—	4	4	---------- ----------	CM,E,ED,F