M 1

F-22

Side cover

Couvercle latéral

Seitendeckel

Cubierta lateral

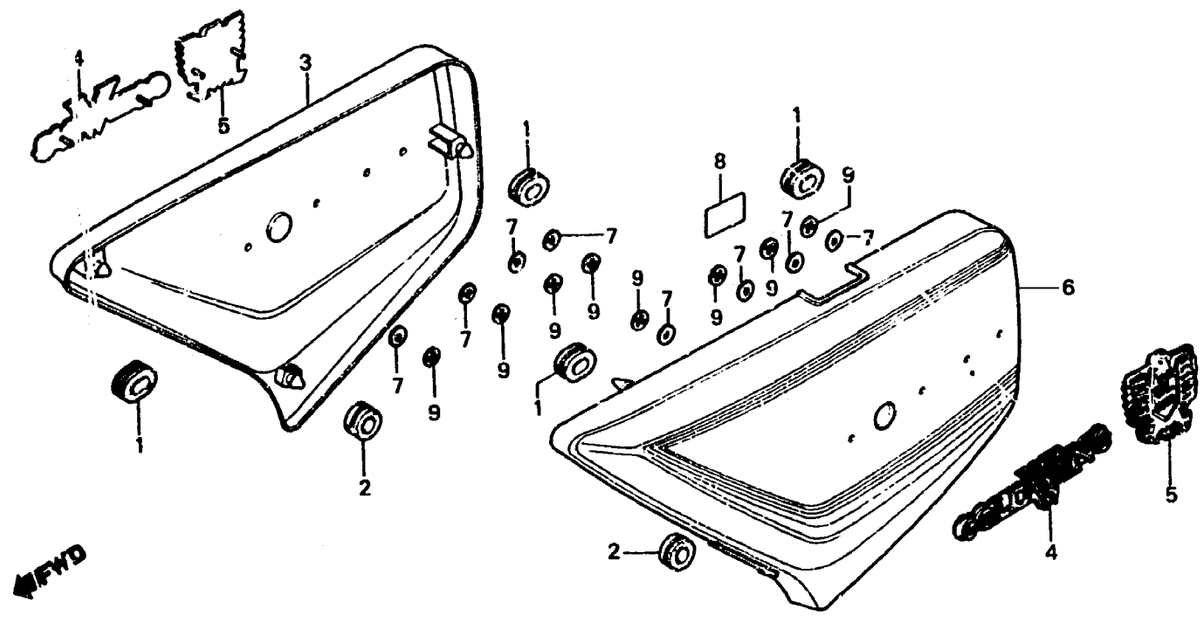

R163–47

Item d'entretien	T.D.R.	N° de réf.	N° de pièce	Description	N° de requis GL1100 A	IA	DA	B	IB	DB	N° de série	Code de zone
			87506-463-330	PLAQUE D'AVERTISSEMENT POUR BATTERIE (FRANCAIS)	—	—	—	1	1	1	.....	CM,F
			87506-463-920	PLAQUE D'AVERTISSEMENT POUR BATTERIE	—	—	—	1	1	1	.....	CM,DK,E,ED,G,SA,U
		9	90313-567-000	ECROU RAPIDE, 3MM	8	8	8	8	8	8		