E-2

Left crankcase cover • Generator • C.D.I. unit

Couvercle de carter moteur gauche • Générateur • Unite de C.D.I.

Linker kurbelgehäusedeckel • Lichtmaschine • C.D.I. Einheit

Cubierta de cárter de motor izquierdo • Generador • Unidad C.D.I.

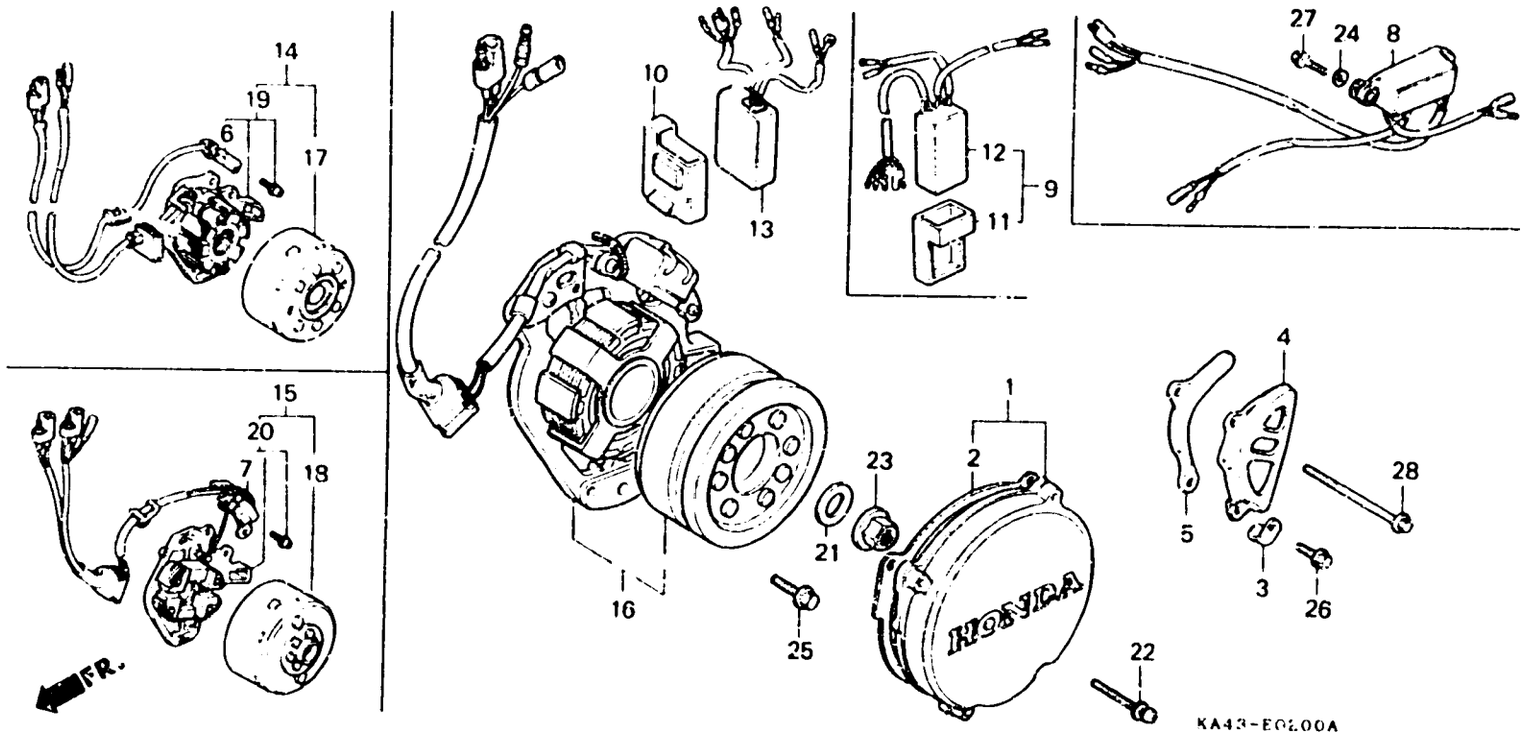

Item d'entretien	T.D.R.
COUVERCLE COMP. CARTER MOTEUR ..... G.	0.1
• COUVERCLE DE BOITIER G.	
• COUVERCLE DE PIGNON DE COMMANDE	
GENERATEUR D'IMPULSIONS COMP.	0.4
• ENS. GENERATEUR D'IMPULSION	
• UNITE DE C.D.I.	
• UNITE COMP. C.D.I.	
ENS. GENERATEUR A C.A.	0.5
• STATOR COMP.	
• ENS. GENERATEUR A C.A. DE TYPE VOLANT	
VOLANT COMP.	0.2

N° de réf.	N° de pièce	Description	N° de jeux CR250 RF	RI	RS	RH	R	RK	N° de série	Code de zone
1	11350-KA4-740	COUVERCLE COMP. CARTER MOTEUR G.	1	—	—	—	—	—		
	11350-KA4-770	COUVERCLE DE BOITIER G.	—	1	1	1	1	—		
	11350-KA4-771	COUVERCLE DE BOITIER G.	—	—	—	—	—	1		
2	11352-KA4-740	JOINT DE COUVERCLE G.	1	—	—	—	—	—		
	11352-KA4-770	JOINT DE COUVERCLE G.	—	1	1	1	1	—		
	11352-KA4-771	JOINT DE COUVERCLE G.	—	—	—	—	—	1		
3	16236-045-010	AGRAFE DE TUYAU DE TROP-PLEIN	1	1	1	1	1	1		
4	23810-KA4-740	COUVERCLE DE PIGNON DE COMMANDE	1	1	—	—	—	—		
	23810-ML3-000	COUVERCLE DE PIGNON DE COMMANDE	—	—	1	1	—	—		
	23810-ML3-010	COUVERCLE DE PIGNON DE COMMANDE	—	—	—	—	1	1		
5	23812-KA4-740	GUIDE DE CHAINE DE COMMANDE	1	1	1	1	1	1		
6	30300-KA4-741	GENERATEUR D'IMPULSIONS COMP.	1	—	—	—	—	—		
	30300-KA4-760	GENERATEUR D'IMPULSIONS COMP.	—	1	—	—	—	—		
7	30300-ML3-000	ENS. GENERATEUR D'IMPULSION	—	—	1	1	1	—		
8	30400-KA4-731	UNITE DE C.D.I. (KOKUSAN)	1	—	—	—	—	—		
	30400-KA4-761	UNITE DE C.D.I. (KOKUSAN)	—	1	—	—	—	—		