緩み（たるみ）の点検

チェーンの緩み（たるみ）が適正かどうか、滑らかに回転するか点検します。緩み（たるみ）が規定の範囲を超えている場合、回転が滑らかでないときはHonda販売店にご相談ください。

1. トランスミッションをニュートラルに入れて、エンジンを停止する。
2. 足場のしっかりとした平坦地にサイドスタンドを立てる。
3. チェーンケースのスリットからスケールを入れる。

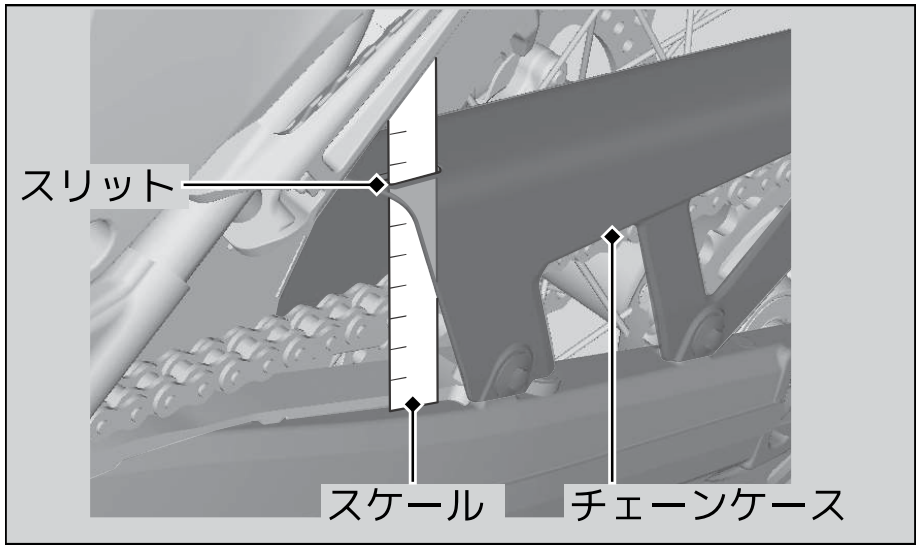
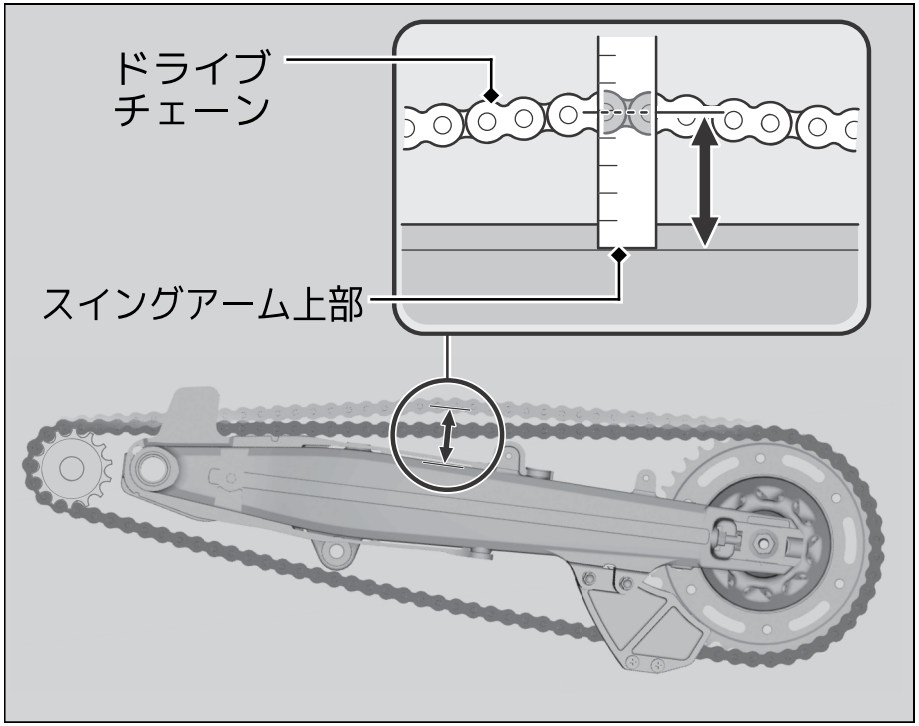
4. チェーンを引き上げ、スイングアームの上部とチェーンの間の緩み（たるみ）が規定の範囲内にあることをスケールで確認する。