CBR600F

(E,F,ED,SP,MX,SW,BR)

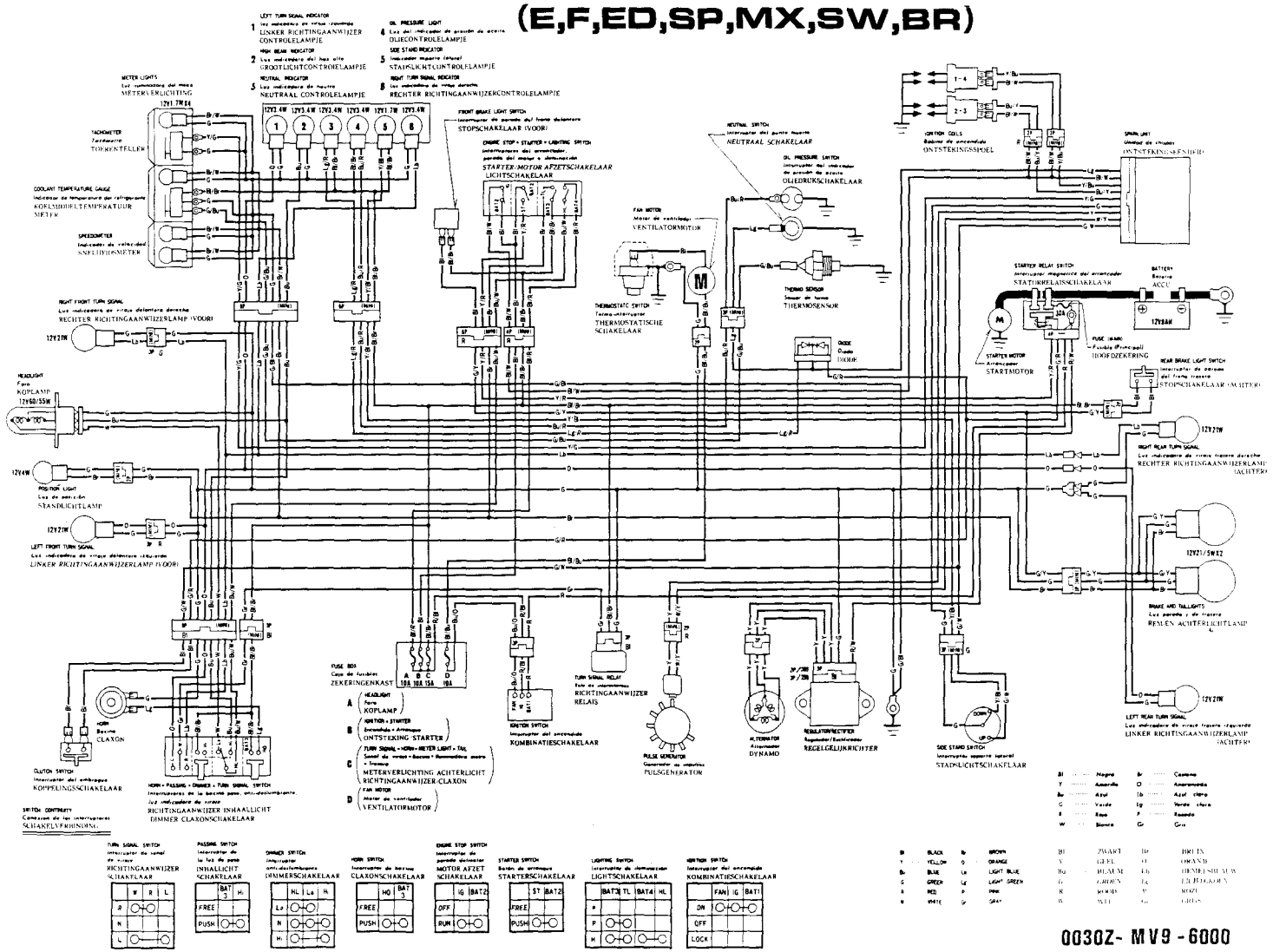

Bl	Negro	Br	Castano
Y	Amarillo	O	Anaranjado
Bu	Azul	Lb	Azul claro
G	Verde	Lg	Verde claro
R	Rojo	P	Rosado
W	Blanco	Gr	Gris

B	BLACK	Br	BROWN
Y	YELLOW	O	ORANGE
Bu	BLUE	Lb	LIGHT BLUE
G	GREEN	Lg	LIGHT GREEN
R	RED	P	PINK
W	WHITE	Gr	GRAY

Bl	ZWART	Br	BRUIN
Y	GEEL	O	ORANJE
Bu	BLAUW	Lb	HEMELSBLAUW
G	GROEN	Lg	LICHTGROEN
R	ROOD	P	ROZE
W	WIT	Gr	GRIJS

0030Z- MV9 -6000